lucifero's

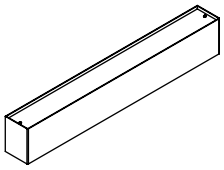

MOD.73.2

REV. 09/07/2014

RIGO

IP20 IP40 IP54 F CE

LT 1700 - LT 1701 - LT 1702 - LT 1703 - LT 1704 - LT 1705 - LT 1706 - LT 1707 - LT 17L02 - LT 17LB2 - LT 1709 - LT 1710 - LT 1711 - LT 1712 - LT 17L01 - LT 17LB1 - LT 17L03 - LT 17LB3 - LT 1713 - LT 1714 - LT 1715.1 - LT 1715.2 - LT 17L04 - LT 17LB4 - LT 1716 - LT 1717 - LT17L02IP - LT17LB2IP

EN/IEC 62471 Photobiological Safety of Lamps and Lamp Systems gruppo/group 1

I Il montaggio e la messa in funzione possono essere effettuati solo da tecnici autorizzati, nel rispetto delle presenti istruzioni di montaggio e di tutte le norme e disposizioni vigenti per il relativo campo di applicazione. Assicurarsi dell'idoneità elettrica, meccanica e termica della lampada per il campo di applicazione previsto e verificare dopo il montaggio che la lampada sia fissata saldamente. Prima di ogni sostituzione del corpo luminoso e prima di ogni intervento sulla lampada (ad esempio pulitura) staccare la tensione di rete e aspettare fino al completo raffreddamento della lampada e del corpo luminoso. Rispettare le istruzioni di montaggio del relativo produttore per l'impiego, la sostituzione e l'azionamento del corpo luminoso. Pe la pulitura della lampada utilizzare un panno morbido e umido. Per la pulizia delle parti in plastica e dei riflettori si può utilizzare inoltre un detergente normale a pH neutro, senza alcool, non abrasivo. Conservare le presenti istruzioni di montaggio in buone condizioni per eventuali interventi di manutenzione. La lampada non deve essere in nessun caso coperta con coperture isolanti o materiali similari. I profili da incasso dovrebbero essere montati solo da personale specializzato (ai soffitti in cartongesso).

UK Installation and commissioning may only be performed by authorized and qualified personnel, taking into consideration this Installation Instructions and any standards and regulations applicable to the respective area of application. The electrical, mechanical and thermal suitability of the lamp for the intended area of application must be ensured and the secure fastening of the lamp after its installation must be controlled. Turn off supply voltage before replacing any illuminants as well as before performing any other works on the lamp (e.g. cleaning)and wait until lamp and illuminant have completely cooled off. Please refer to the installation notes of the illuminant manufacturer when inserting, replacing and operating illuminants. Use a soft, damp cloth to clean the lamp. To clean plastic components and reflectors, a standard pH neutral, alcohol-free, non-abrasive cleaning agent may also be used. Keep this Installation Insructions in a safe place as reference for any future maintenance works. Never cover the lamp with heat-insulated covers or similar materials. The recessed profiles should only be installed by instructed professionals (for plasterboard works).

F Le montage seulement peut etre effectuer par specialistes respectant les normes y règles valides. Assurer l'aptituder tèrminique, mecanique et èlèctrique pour l'emploi prevue et assurer la fixage de la luminaire. Eteindre la tension avant de changer les lampes ou avant de realiser travaux (p. ex nettoyage) a la luminaire. Attendre jusqu'à ce que la luminaire et les lampes ont fràichit completement. Respecter les indications de montage du fabricant quand vous changez, installez et utilizer les agent lumineux. Pour nettoyer la luminaire utiliser un drap humide et doux. Pour nettoyer les partes du plastique ou les reflecteures on peut utiliser encore un produit de nettoyage sans alcol qui ne fraye pas le material. Garder cette notice de montage pour possibles travaux de maintenance. Jamais couvrir la luminaire avec materiaux qui foncionnet de barrieres termiques. Les profiles encastres devient etre installes par specialistes.

D Die Montage und Inbetriebnahme darf nur von autorisiertem fachpersonal unter Berucksichtigung dieser Montageanleitung und allert fur den Jeweilingen Anwendungsbereich geltenden Normen und Vorschriften durchgefuhrt werden. Stellen Sie die elektrische, mechanische und thermische Eignung der Leuchte fur den vorgesehenen Anwendungbereich sicher und uberprufen Sie nach der Montage die sichere Befestigung der Leuche. Schalten Sie vor jedem Leuchtmittelwechsel und vor allen sonstigen Arbeiten an der Leuchte (z.B. Reinigung) die netzspannung ab und warten Sie bis Leuchte und Leuchtmittel vollstandig abgekult sind. Berucksichtigen Sie die Montagehinweise des leuchtmittelherstellers beim Einsetzen, Wechsein und betreiben del leuchtmittel. verwenden Sie fur die reinidung der leuchte ein weiches, feuchtes Tuch. Fur die Reinigung von Kunststoffteilen und Reflektoren konnen Sie zusatzlich einen handelsublichen pH - neutralen, alkoholfreien, nicht scheuernden reiniger verwenden. Bawehrer Sie diese Montageanleitung fur allfallige Wartungsarbeiten gut auf. Die Leuchte darf unter keinen Umstanden durch warme dammende Abdeckungen oder Werkstoffe abgedeckt werden. Die Einbauprofile solten nur vor geschultem Fachpersonal (Trockenbaufirma) eingebaut werden.

E La instalacion y la puesta en marcha solo debe realizarse por personal especializado considerando esta guia de instalacion y todas las normas vigentes. Asegurarse de la aptitud electrica, mecanica y termica de la luminaria para la aplicacion y comprobar la fijacion segura de la luminaria despues de su instalacion. Apagar la corriente siempre antes de cambiar la lampara o de realizar algun trabajo en esta (p. ej. Limpieza). Esperar hasta que se enfrie la luminaria y la lampara completamente. Tener en cuenta las instrucciones de montage del fabricante al poner, cambiar y usar la lampara. para la limpieza de la luminaria itilizar una tela suave humeda. Para limpiar componentes de plastico y reflectores puede usar tambien un limpiador neutral sin alcol que no roze el material. Guardar esta guia de instalacion para trabajos de mantenimiento. Nunca tapar la luminaria con recubrimientos aislantes o material similares. Los perfiles para emportar deben ser instalados por personal especializado.

I Questo simbolo (cassonetto con ruote,barrato, WEEE Allegato IV) indica la raccolta differenziata di apparecchiature elettriche ed elettroniche nei Paesi dell'UE. Non gettate l'apparecchio nei rifiuti domestici. Usate i sistemi di raccolta rifiuti disponibili nel vostro Paese.

UK This symbol [crossed-out wheeled bin WEEE Annex IV] indicates separate collection of waste electrical and electronic equipment in the EU countries. Please do not throw the equipment into the domestic refuse. Please use the return and collection systems available in your country for the disposal of this product.

F Le symbole [poubelle sur roue barrée d'une croix WEEE annexe IV] indique une collecte séparée des déchets d'équipements électriques et électroniques dans les pays de l'UE. Veuillez ne pas jeter l'équipement dans les ordures domestiques. A utiliser pour la mise en rebut de ces types d'équipements conformément aux systèmes de traitement et de collecte disponibles dans votre pays.

D Dieses Symbol [durchgestrichene Mülltonne nach WEEE Anhang IV] weist auf die getrennte Rücknahme elektrischer und elektronischer Geräte in EU-Ländern hin. Bitte werfen Sie das Gerät nicht in den Hausmüll. Informieren Sie sich über das in Ihrem Land gültige Rücknahmesystem und nutzen dieses zur Entsorgung.

E Este símbolo [un contenedor de basura tachado con una X en el Anexo IV de WEEE] indica que la recogida de basura de equipos eléctricos y electrónicos deberá tratarse por separado en los países de la Unión Europea. No tire este equipo a la basura doméstica. Para el desecho de este tipo de equipos utilice los sistemas de devolución al vendedor y de recogida que se encuentren disponibles.

Ci riserviamo la possibilità di apportare modifiche ai nostri prodotti in qualsiasi momento. I dati aggiornati sono disponibili all'indirizzo www.luciferos.it
We reserve the right to change our products at any time. Current information is available at www.luciferos.it
En tous moment nous reservons le droit de modifiquer notre produits. Vous pouvez trouver la information actuelle toujours a www.luciferos.it
Wir behalten uns vor, jederzeit Anderungen an unserem Produkten vorzunehemen. Actuelle Daten stellen wir jederzeit unter www.luciferos.it zur Verfugung.
Nos reservamos en todo momento el derecho de realizar cambios en nuestros productos. En nuesta pagina www.luciferos.it siempre se encontraràn datos actuales.

Lucifero's srl - via del Tappezziere, 3 - 40138 Bologna - Italia - ph. +39 051 6014276 - assistenza@luciferos.it - customercare@luciferos.it

Codice/Part n.	Descrizione/Description	IP	Sorgente/Bulb
LT 1700	MINIRIGO G9	IP 20	1X60W 230W G9 QT 14
LT 1701	MINIRIGO GU	IP 20	1X50W 230W GU 10 QPAR 16
LT 1702	RIGO 23S GU	IP 20	2X50W 230V GU 10 QPAR 16
LT 1703	RIGO 23S	IP 40	1X120W 230V R7s QT-DE 12 117mm
LT 1704	RIGO 23S	IP 40	1X150W 230V R7s QT-DE 12 117mm
LT 1705	RIGO 23S	IP 40	1X150W 230V R7s QT-DE 12 117mm
LT 1706	RIGO 23S	IP 40	1X26W G24q-3
LT 1707	RIGO 23S	IP 40	1X26W G24q-3
LT 17L02	RIGO 23 LED	IP 40	1X6W 230V LED
LT 17LB2	RIGO 23 LED	IP 40	1+1x6W 230V LED
LT 17L02IP	RIGO 23 LED	**IP 54**	1X6W 230V LED
LT 17LB2IP	RIGO 23 LED	**IP 54**	1+1x6W 230V LED
LT 1709	RIGO 23	IP 40	1X120W 230V R7s QT-DE 12 117mm
LT 1710	RIGO 23	IP 40	1X120W 230V R7s QT-DE 12 117mm
LT 1711	RIGO 23	IP 40	1X26W G24q-3
LT 1712	RIGO 23	IP 40	1X26W G24q-3
LT 17L01	RIGO 40 LED	**IP 54**	1X6W 230V LED
LT 17LB1	RIGO 40 LED	**IP 54**	1+1x6W 230V LED
LT 17L03	RIGO 50 LED	IP 40	1X12W 230V LED
LT 17LB3	RIGO 50 LED	IP 40	1+1x12W 230V LED
LT 1713	RIGO 50	IP 40	1X36W 2G11 TC-L
LT 1714	RIGO 50	IP 40	1X36W 2G11 TC-L
LT 1715.1	RIGO 50	IP 40	2X80W R7s 78mm 230V
LT 1715.2	RIGO 50	IP 40	2X80W R7s 78mm 230V
LT 17L04	RIGO 60 LED	IP 40	1X15W 230V LED
LT 17LB4	RIGO 60 LED	IP 40	1+1x15W 230V LED
LT 1716	RIGO 60	IP 40	1X55W 2G11 TC-L
LT 1717	RIGO 60	IP 40	1X55W 2G11 TC-L

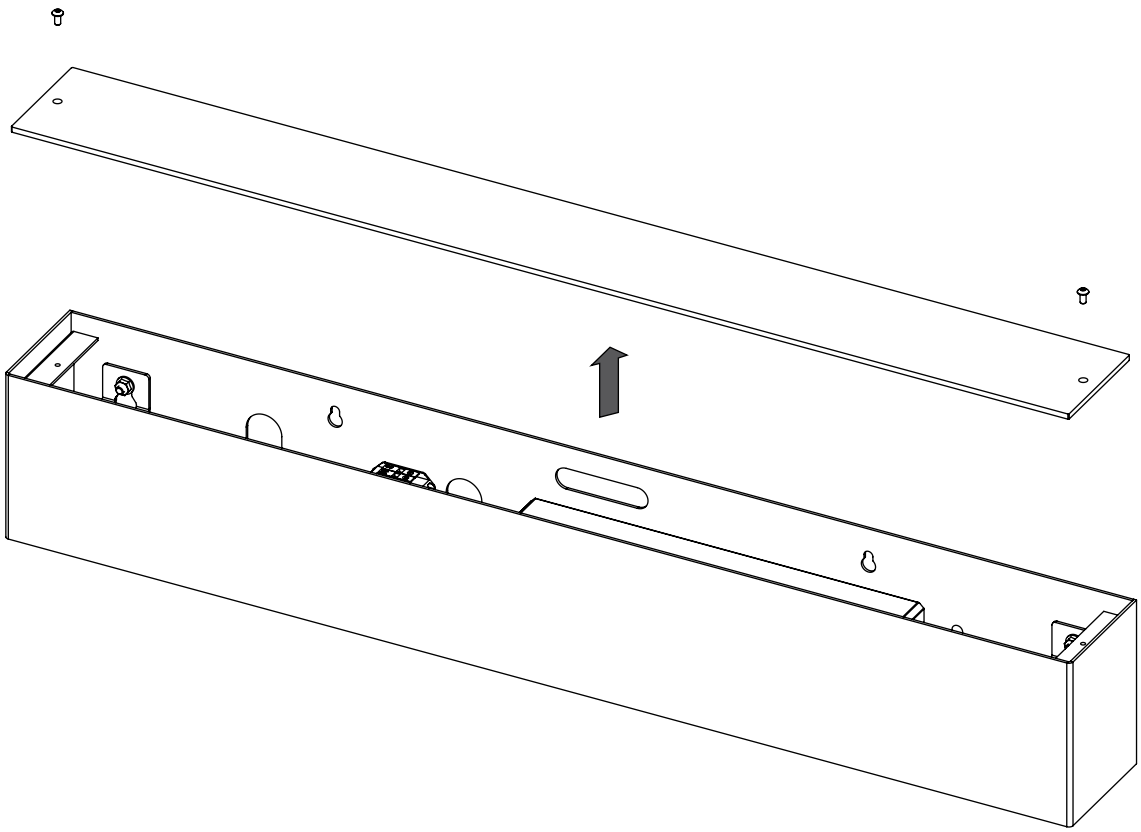

A seconda del modello effettuare dei fori a parete ed inserire dei tasselli adeguati
Depending on the model drill holes and insert wall anchors appropriate
Selon le modèle des trous de forage et insérer les chevilles approprié
En función de los agujeros de perforación modelo e inserte anclajes de pared adecuada
Je nach Modell Bohrungen und Dübel einsetzen entsprechenden

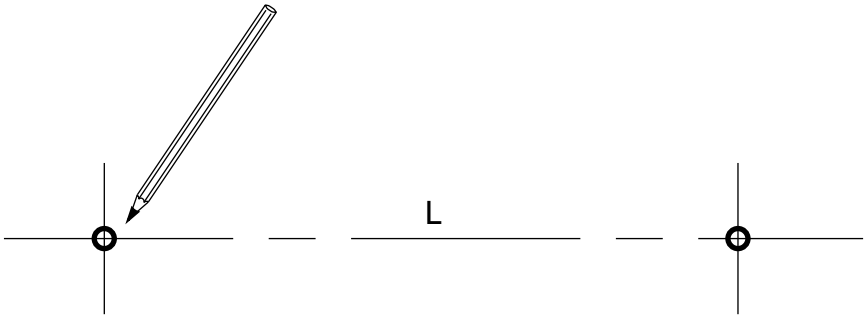

MINIRIGO - RIGO23S	**L = 43,5 mm.**
RIGO 23	**L = 140 mm.**
RIGO 40	**L = 200 mm.**
RIGO 50-60	**L = 300 mm.**

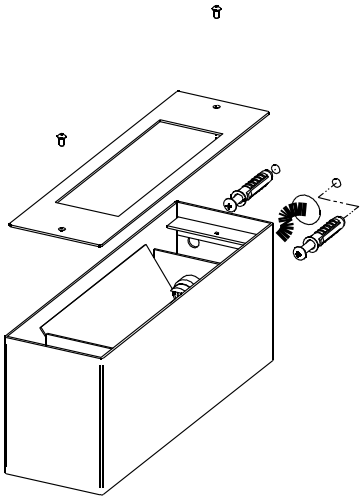

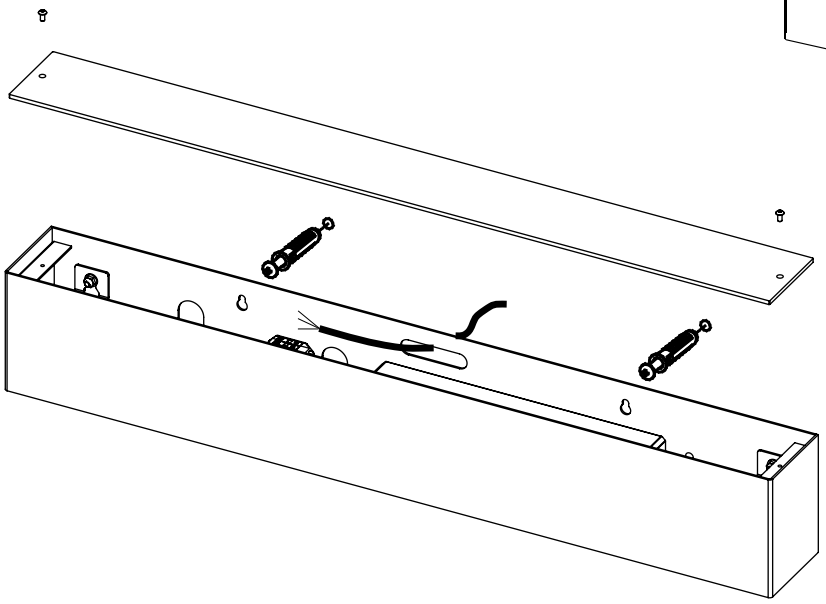

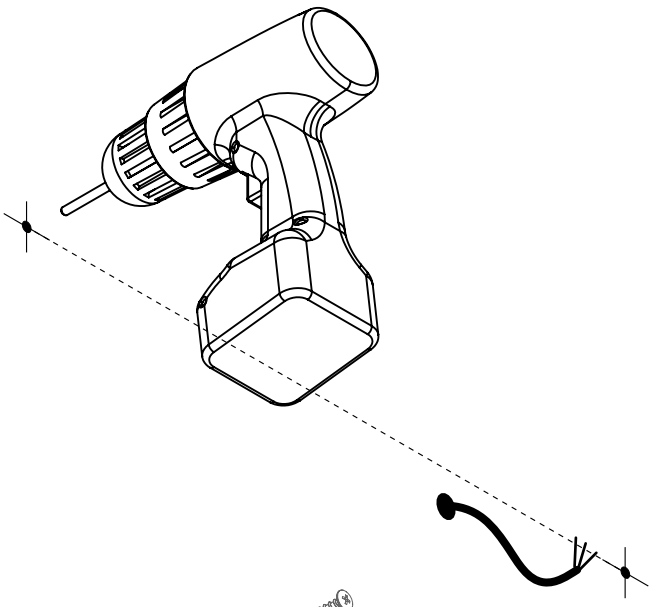

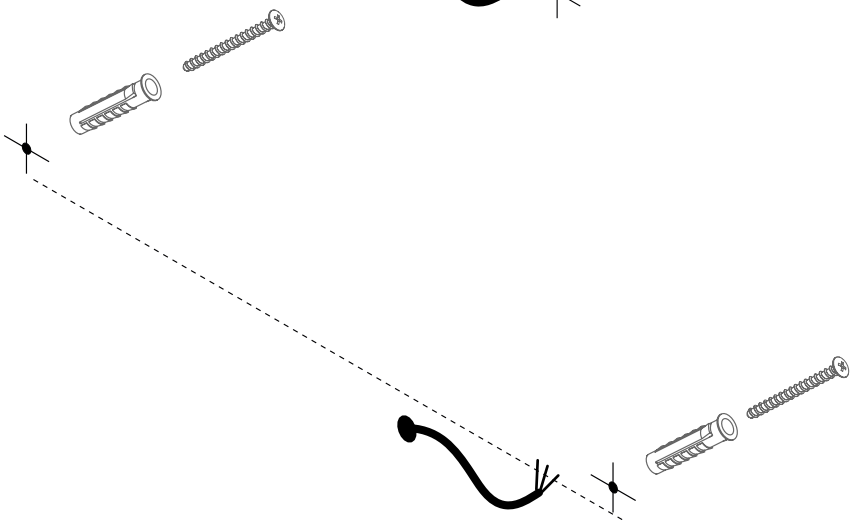

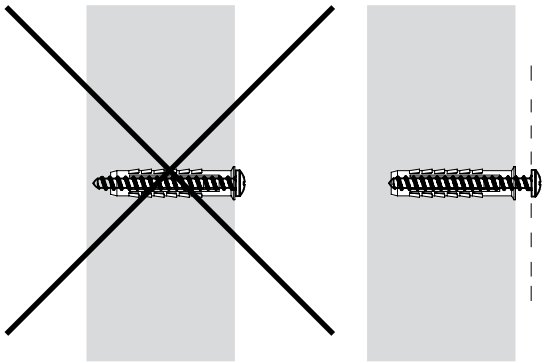

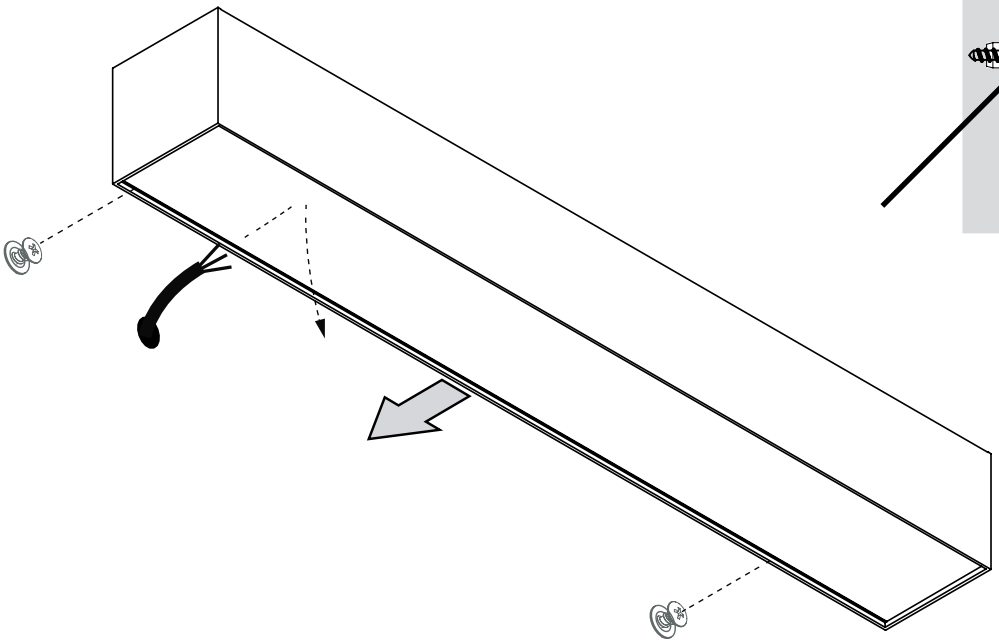

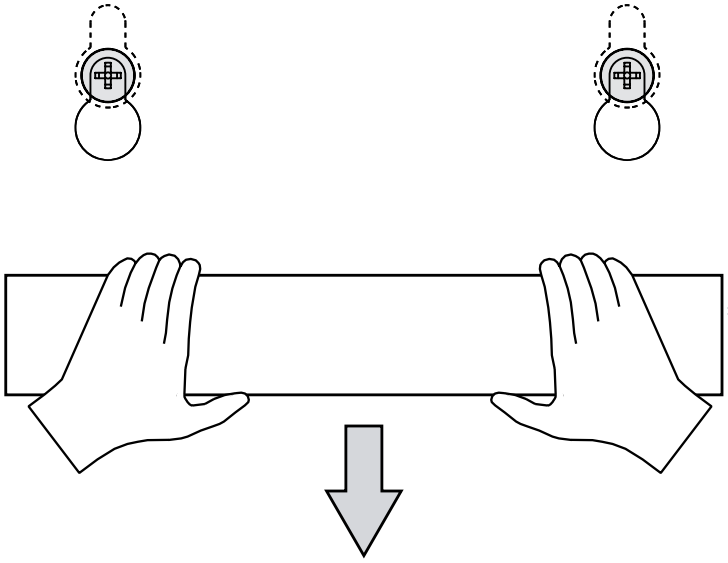

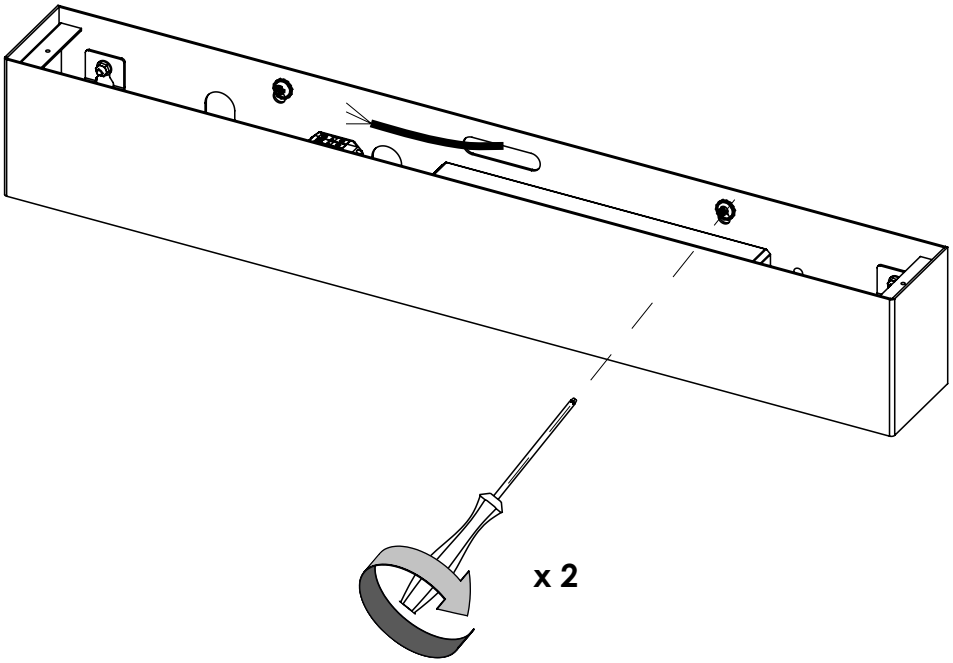
x 2

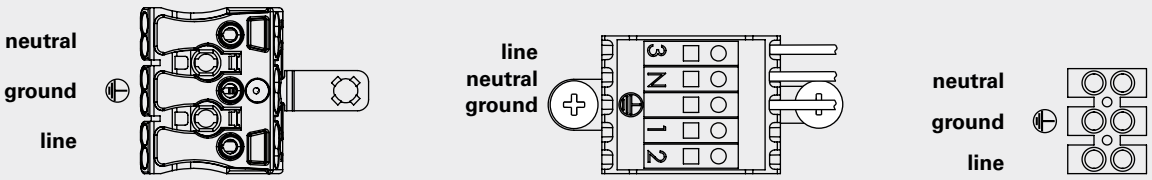
neutral
ground
line
line
neutral
ground
3
N
1
2
neutral
ground
line

IP54

Codice/Part n.

LT 17L02IP
LT 17LB2IP
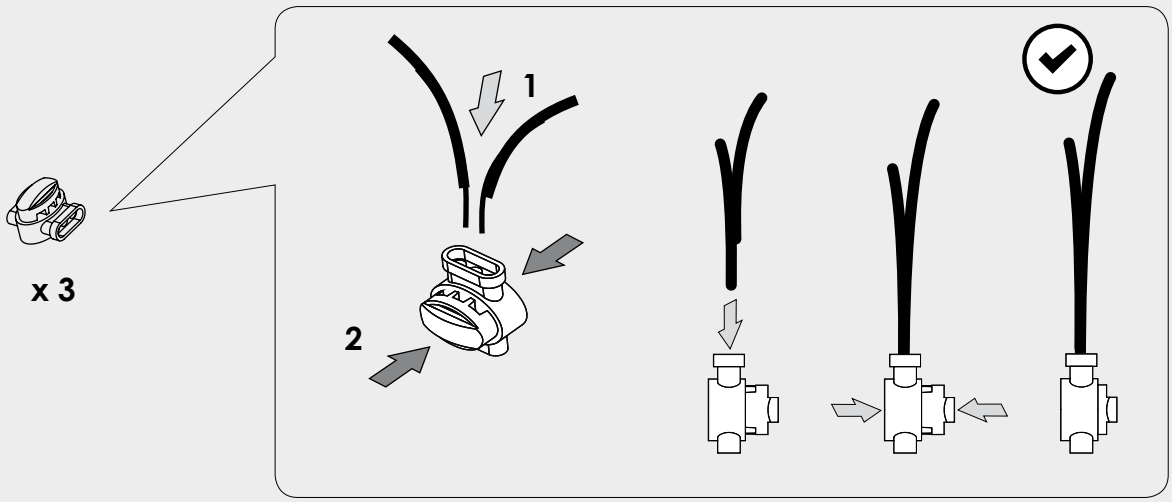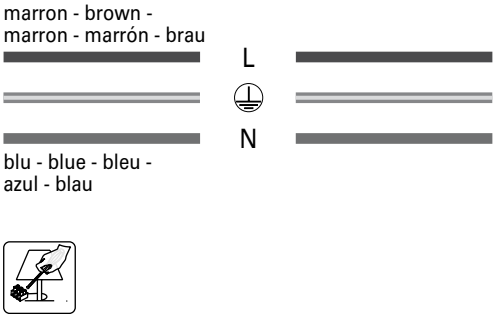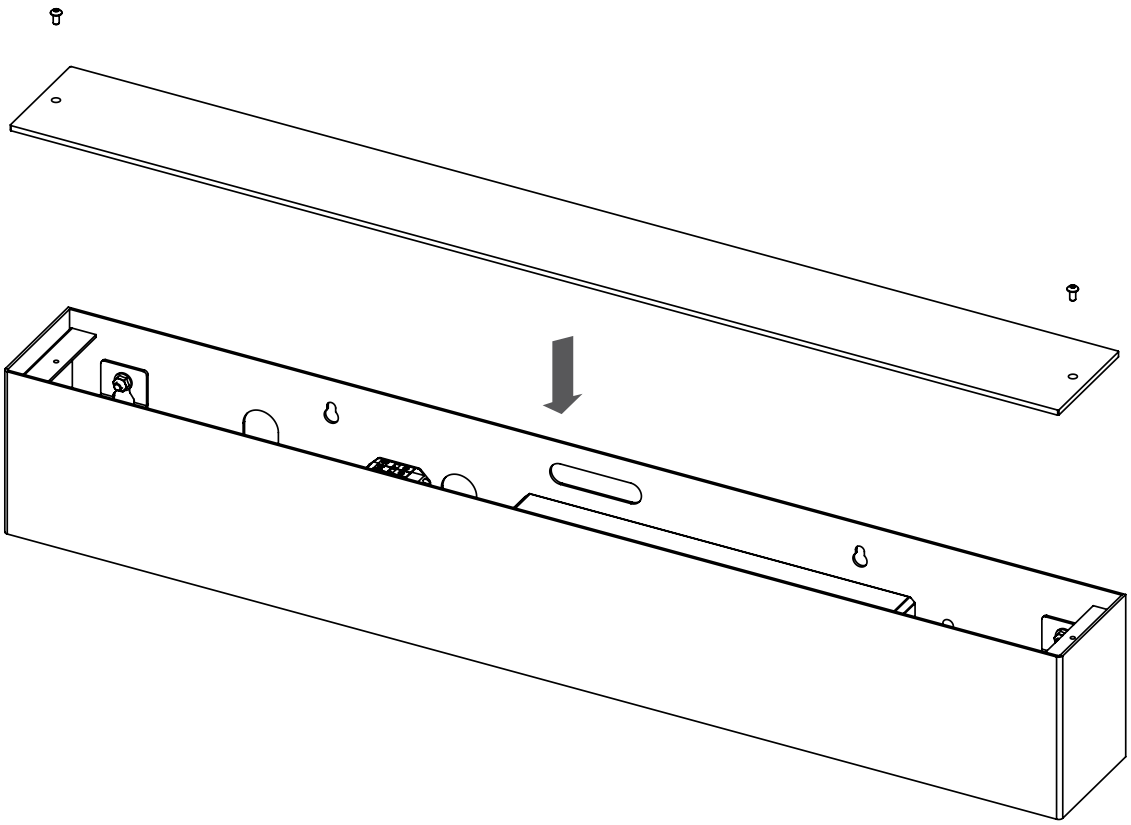
LT 17L01
LT 17LB1